EL-08 SOLENOID VALVES CETOP 3 2 COIL

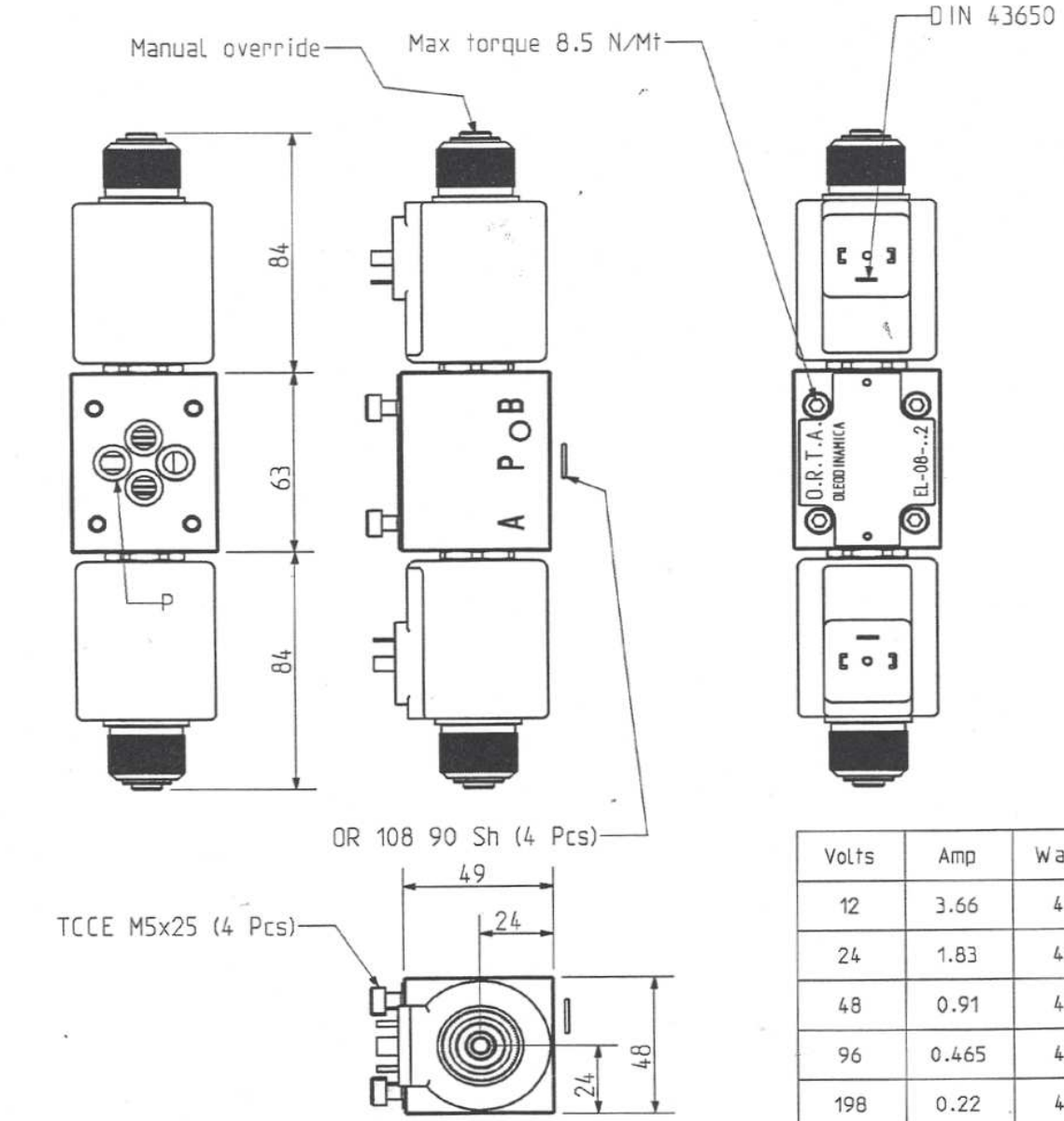

Valve including 4 fixed screw and 4 OR 108 90 Sh

Volts	Amp	Watts
12	3.66	44
24	1.83	44
48	0.91	44
96	0.465	44
198	0.22	44
Max press	315 bar	
Max flow	50 Lt/min	

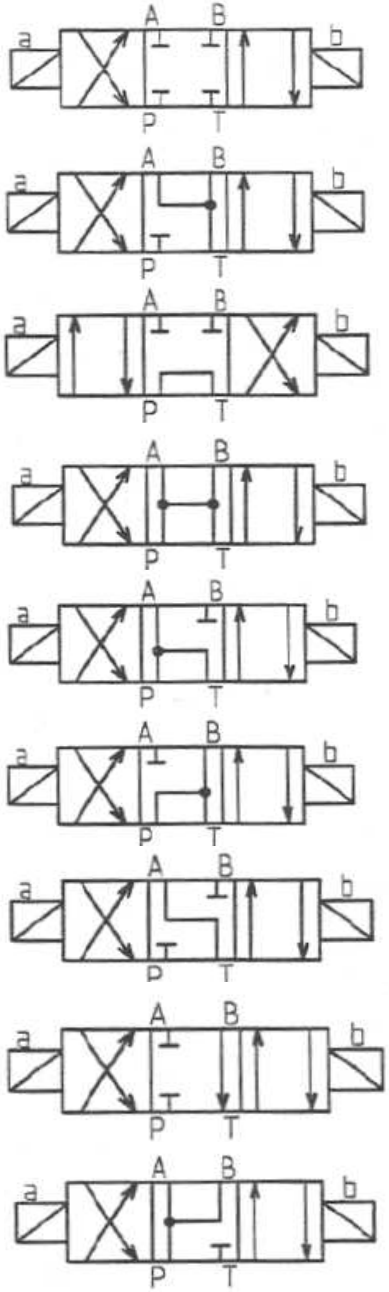

EL-08-D2

EL-08-B2

EL-08-A2

EL-08-C2

EL-08-E2

EL-08-F2

EL-08-G2

EL-08-H2

EL-08-I2

EL-08 SOLENOID VALVES CETOP 3 1 COIL

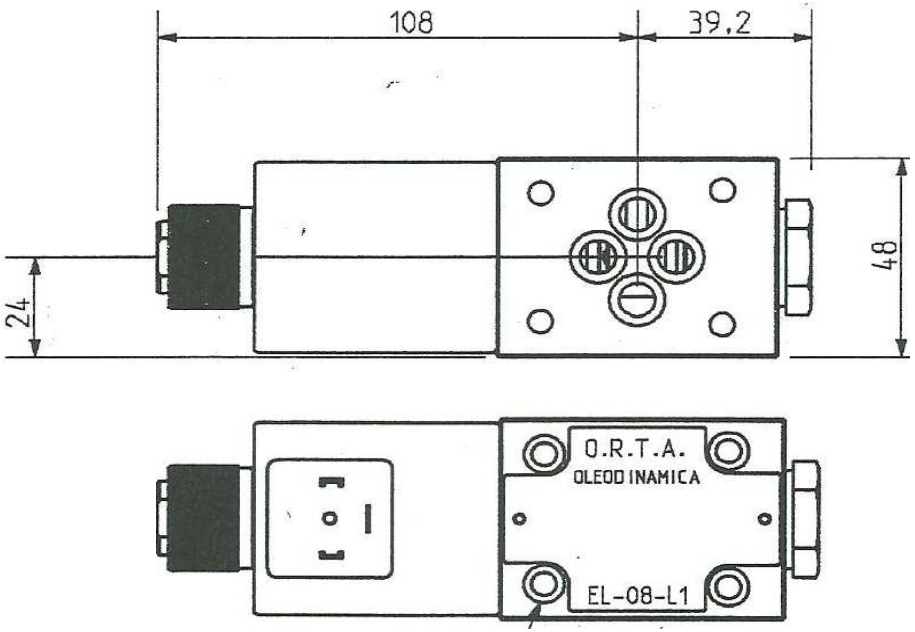

Max torque 8.5 N/mt

Sol A	Hdr Function
–	P ↗ A-B ↗ T
+	P ↗ B-A ↗ T

DIN 43650

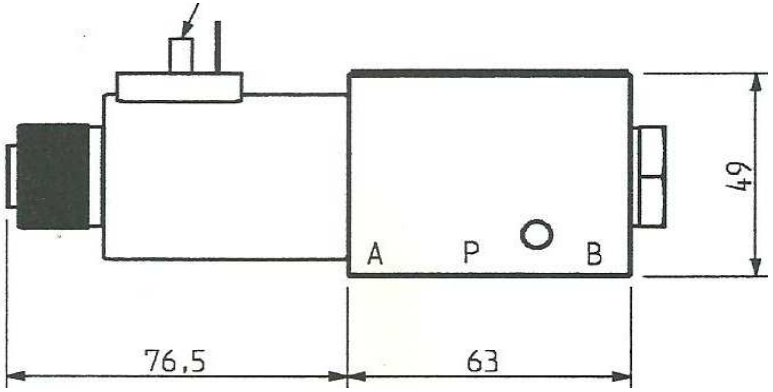

Valve including 4 fixed screw M5x25 and 4 OR108 90 Sh

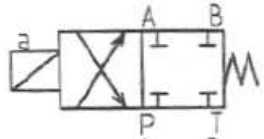

EL-08-D1A

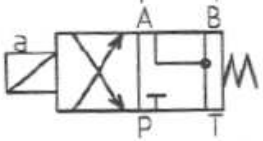

EL-08-B1A

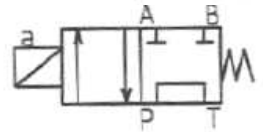

EL-08-A1A

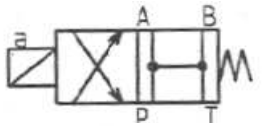

EL-08-C1A

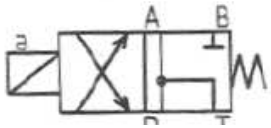

EL-08-E1A

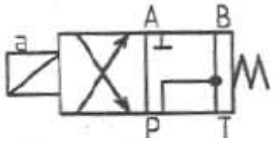

EL-08-F1A

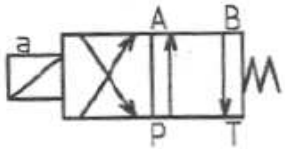

EL-08-L1

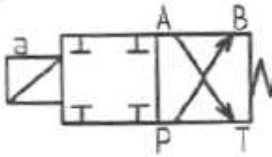

EL-08-P1A

DISPONIBILI ANCHE NELLA VERSIONE IN B

EL-08 ELETTROVALVOLA CETOP 3

DATI BOBINE CORRENTE CONTINUA

VOLTS	AMP	WATTS
12	**3.66**	**44**
24	**1.83**	**44**
48	**0.91**	**44**
96	**0.465**	**44**
198	**0.22**	**44**
MAX PRESS	**315 BAR**	
MAX FLOW	**50 LT/MIN**	

DATI BOBINE CORRENTE ALTERNATA

VOLTS	AMP NOM	OHM	VA
24/50	3.7	1.3	60
110/50	0.8	28	60
230/50	0.4	120	60

PP-08 CETOP 3 PNEUMATIC CONTROL

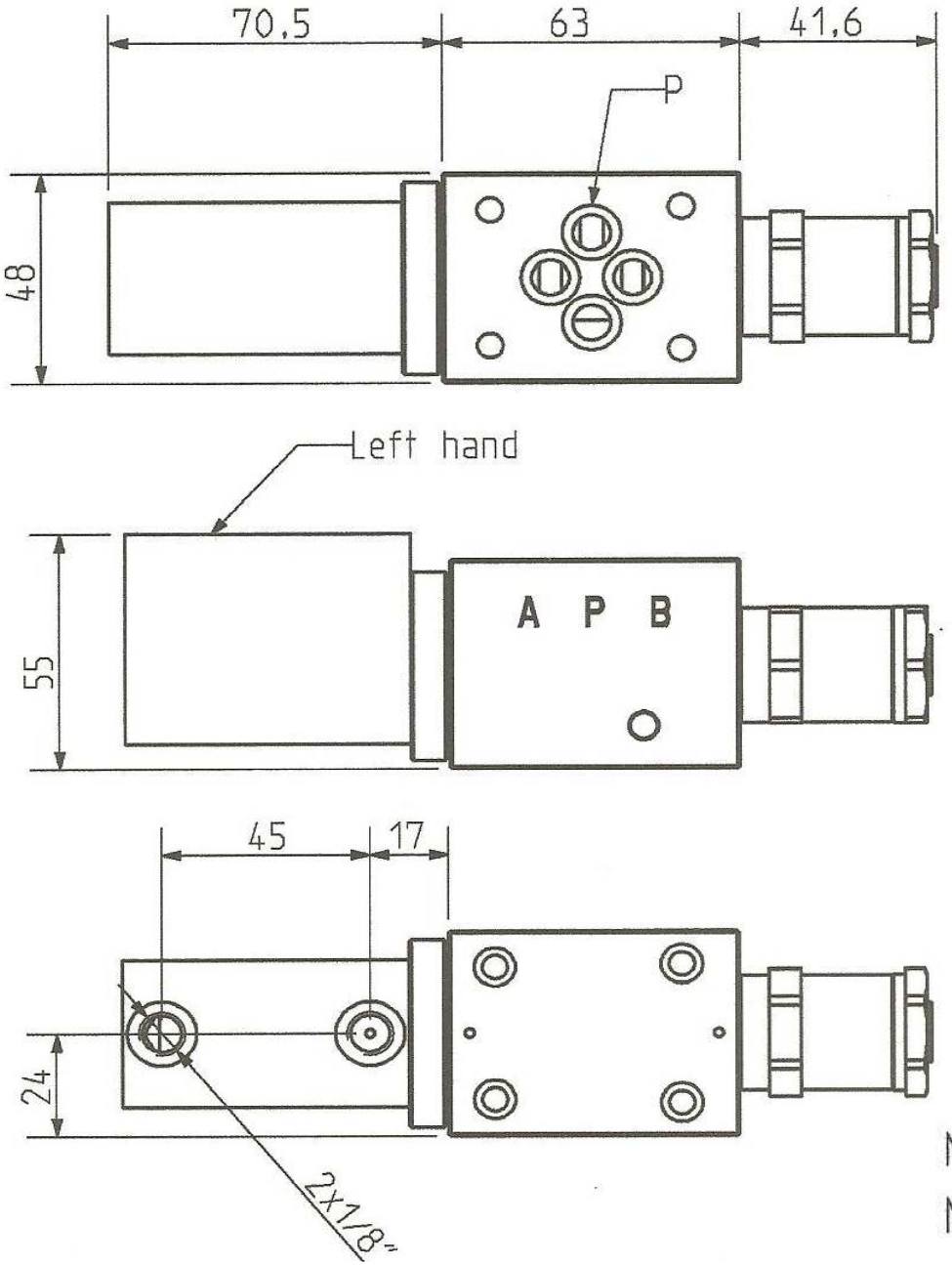

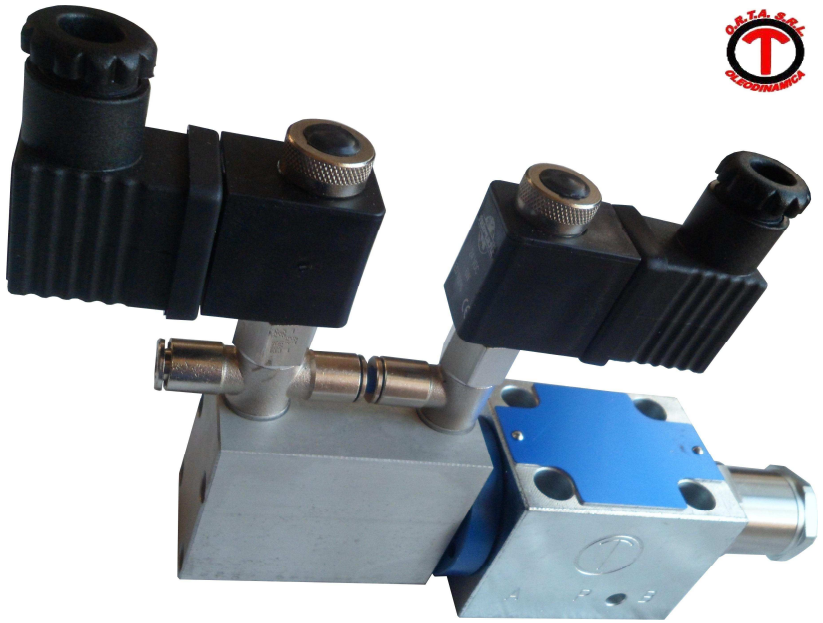

ELETTROPNEUMATICO

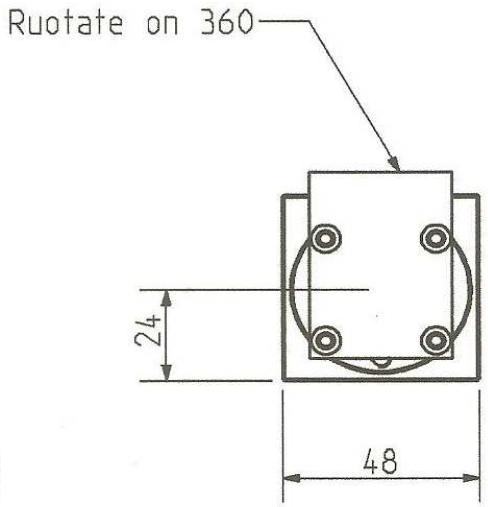

Min air pressure=3.5

Max air pressure=13

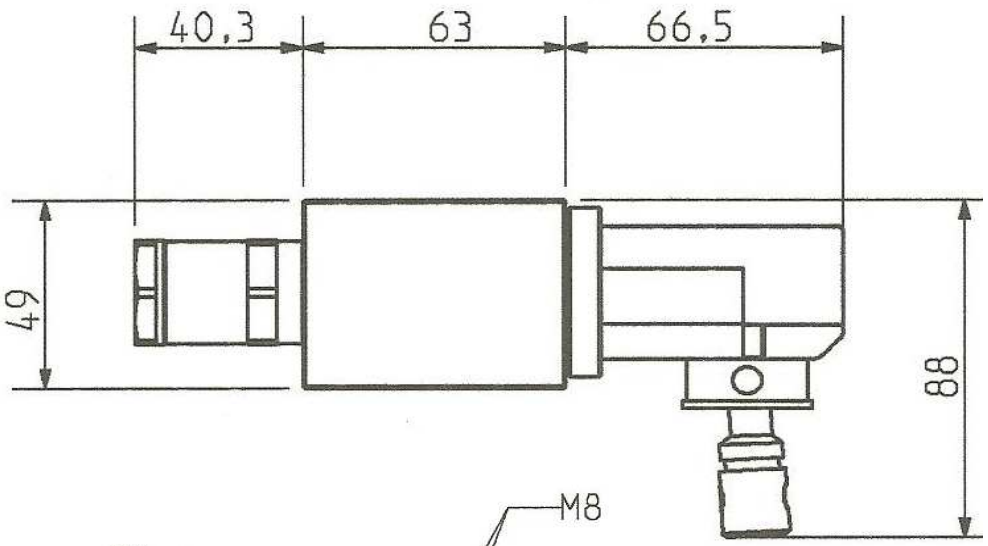
40,3
63
66,5
49
88

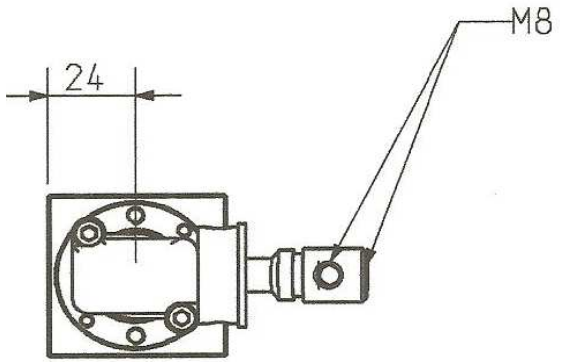
M8
24

O.R.T.A.
OLEODINAMICA
CL-08-A1b

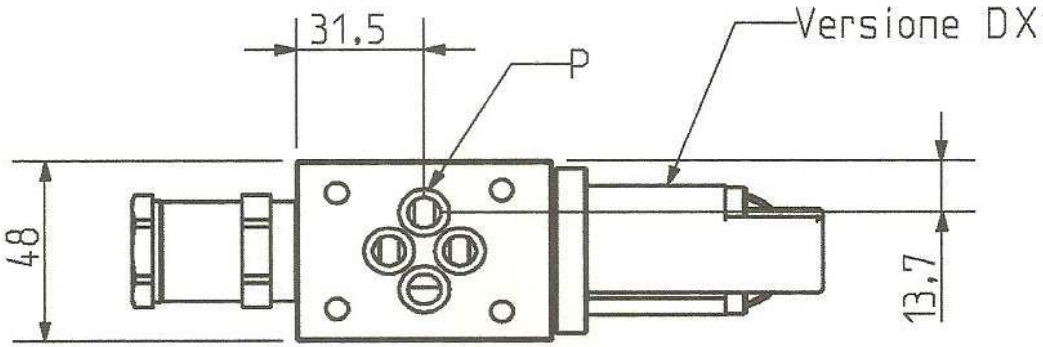
31,5
P
Versione DX
48
13,7

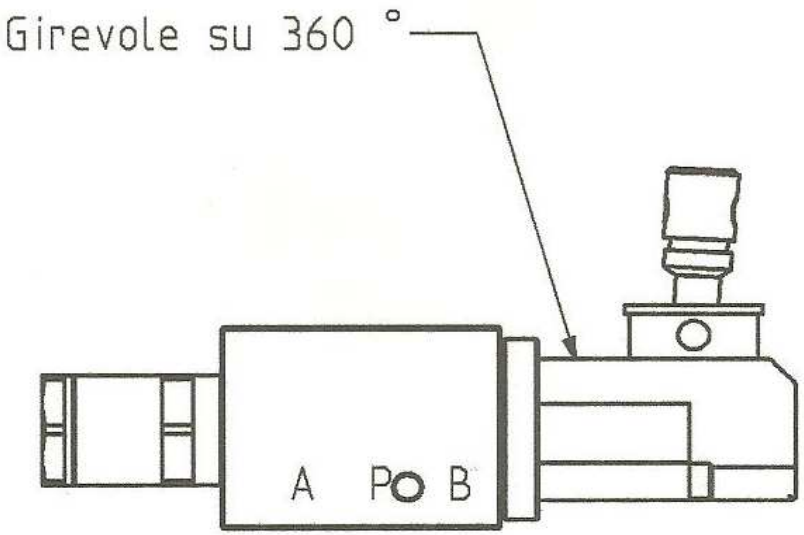
Girevole su 360 °
A
P
B

PO-08 SOLENOID VALVES CETOP 3 HYDRAULIC CONTROL

Valve with 3 positions hydraulik control return with spring
Min pressure=12 bar
Max pressure=120 bar

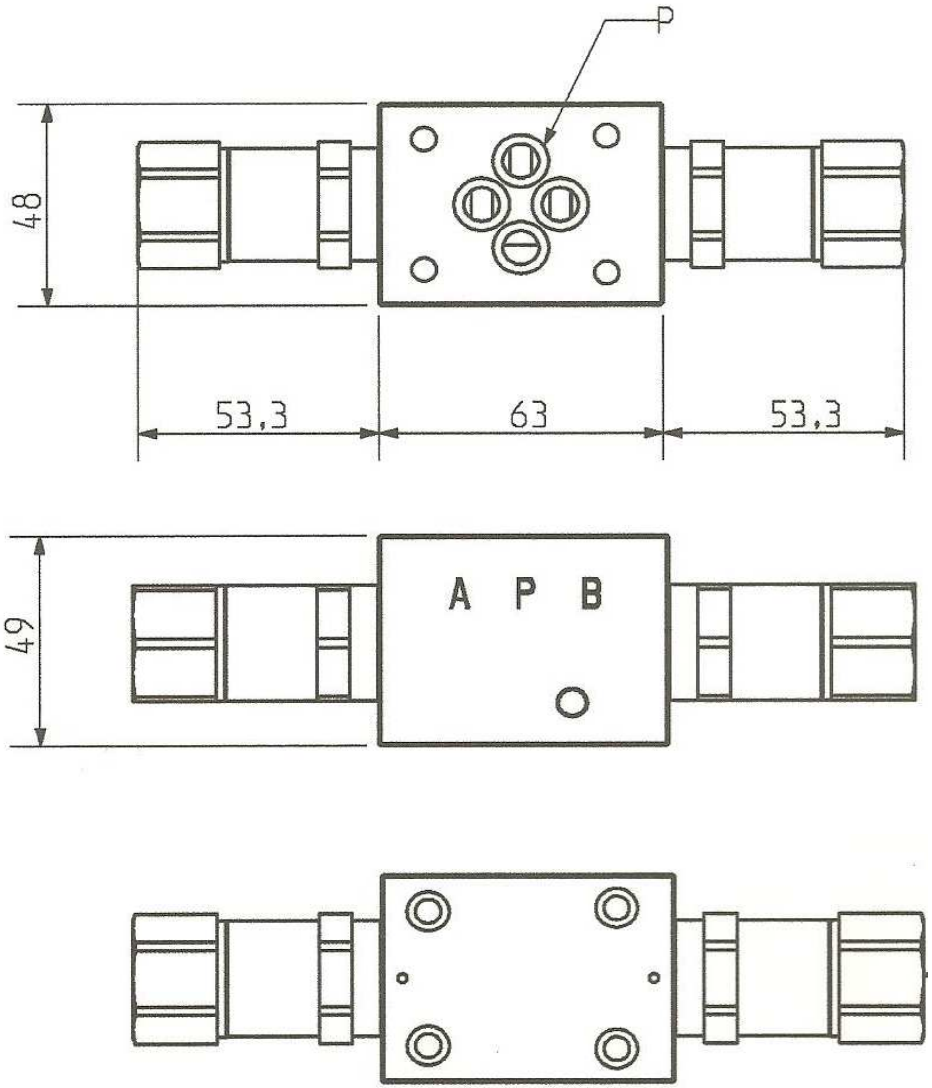

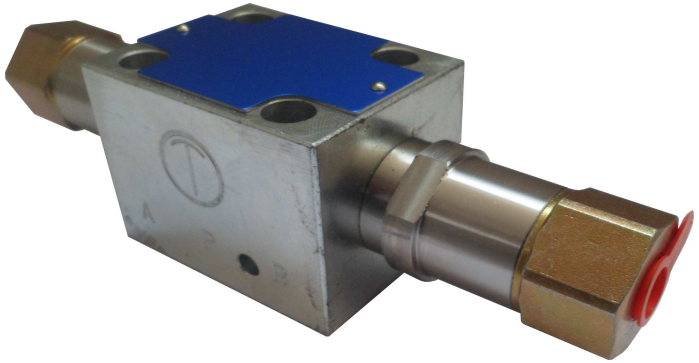

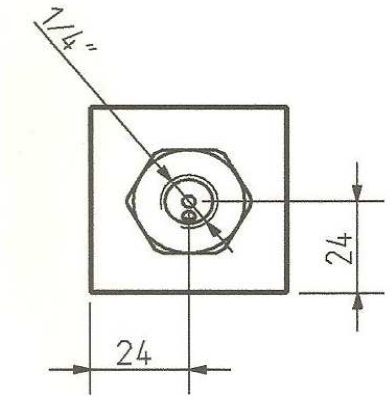

BSL6 MANIFOLD FOR SOLENOID VALVE CETOP 3 NG6

MANIFOLD CETOP 3-1 PLACE SIDE AND UP THREADS

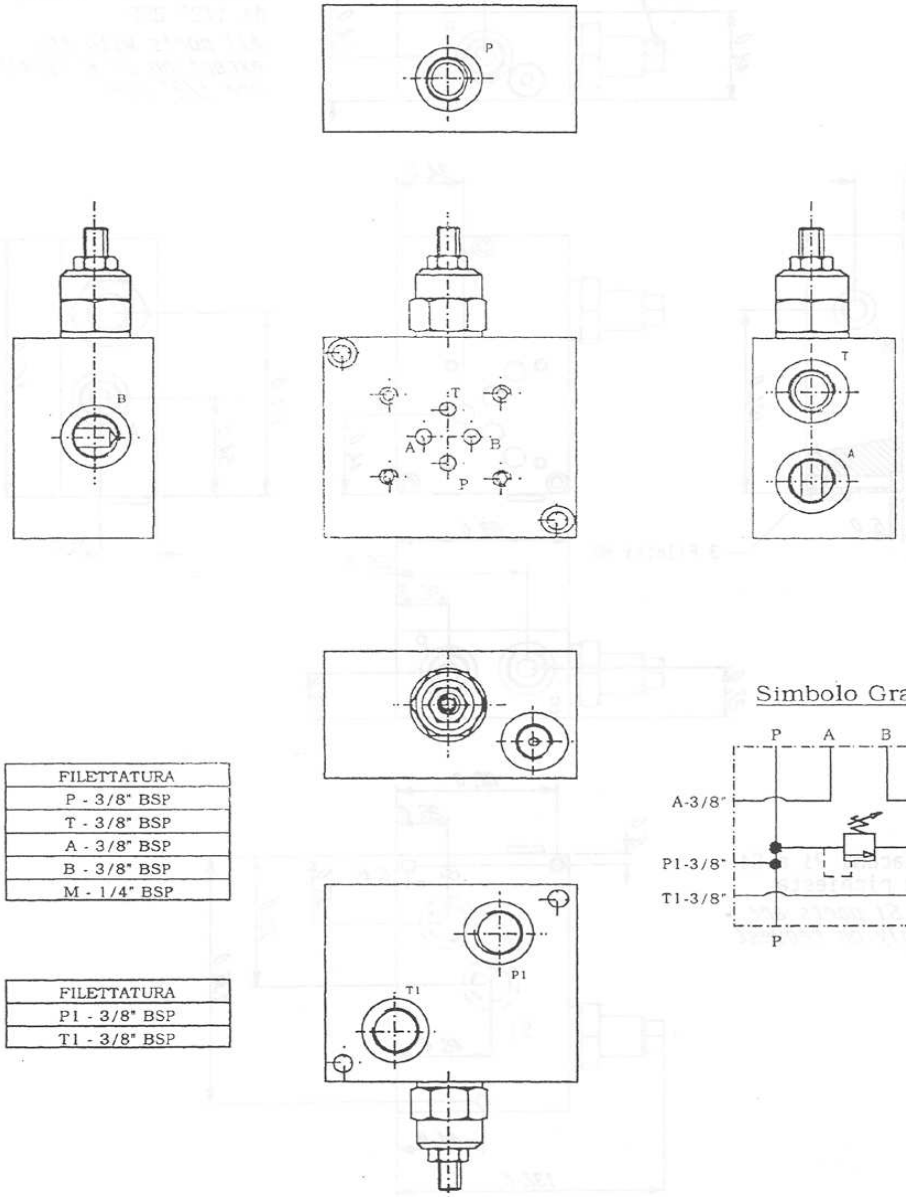

FILETTATURA
P - 3/8" BSP
T - 3/8" BSP
A - 3/8" BSP
B - 3/8" BSP
M - 1/4" BSP

FILETTATURA
P1 - 3/8" BSP
T1 - 3/8" BSP

Simbolo Grafico

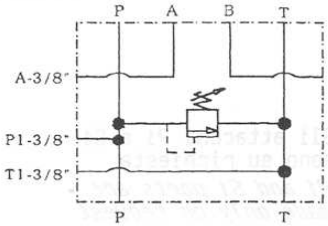

MANIFOLD CETOP 3-1 PLACE THREADS SIDE

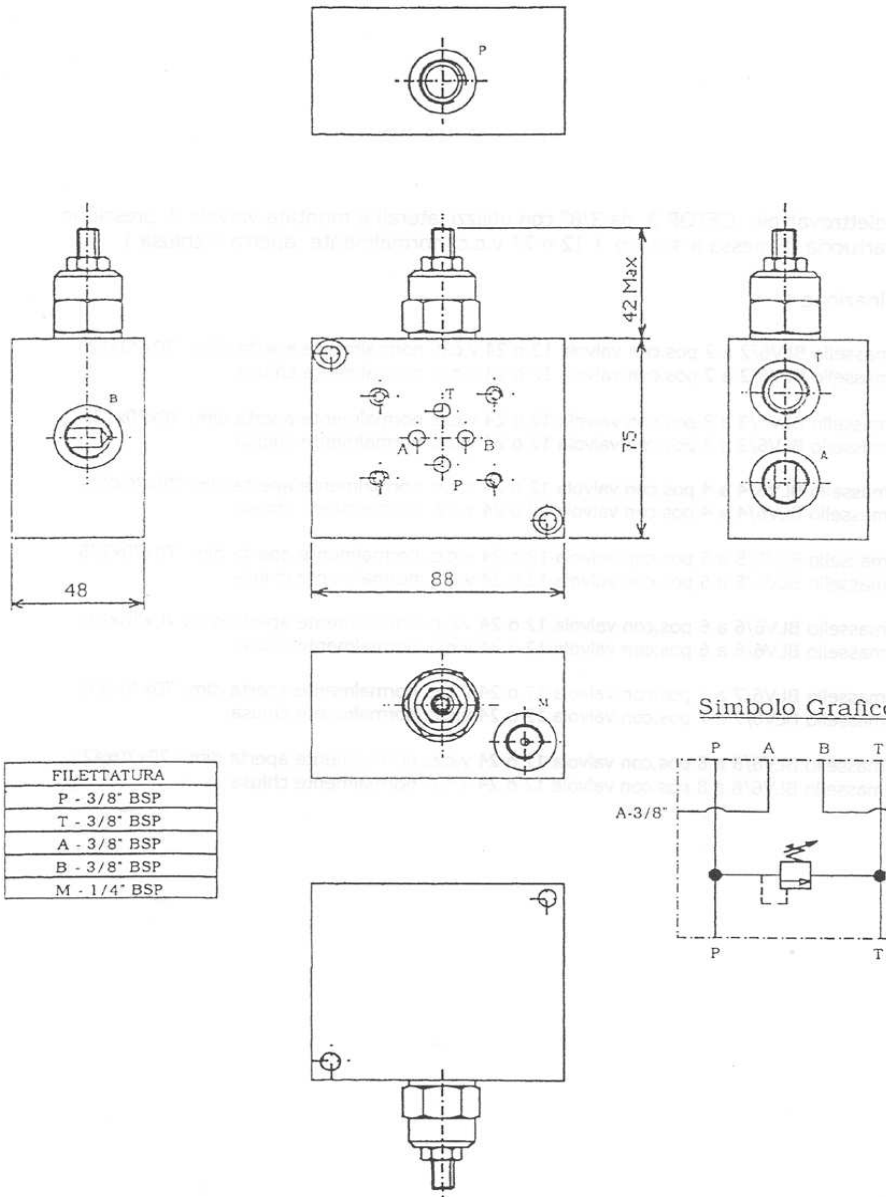

FILETTATURA
P - 3/8" BSP
T - 3/8" BSP
A - 3/8" BSP
B - 3/8" BSP
M - 1/4" BSP

Simbolo Grafico

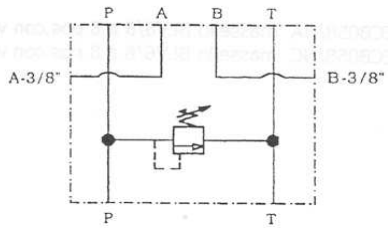

MASSELLI CETOP 3 CON UTILIZZI LATERALI BLV/6
Da 3/8" con valvole di massima e messa a scarico

Tipo	Quota mm	Peso Kg
BLV/6/2	125	1.8
BLV/6/3	175	2.4
BLV/6/4	225	3.0
BLV/6/5	275	3.6
BLV/6/6	325	4.2
BLV/6/7	375	4.8
BLV/6/8	425	5.4

Tutti gli attacchi sono da 3/8-BSP
Materiale: Alluminio UNI 2011

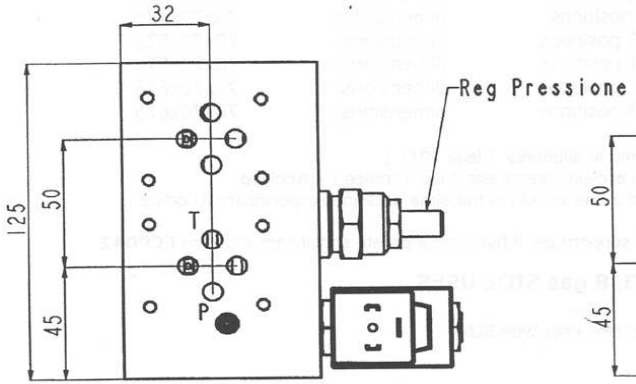

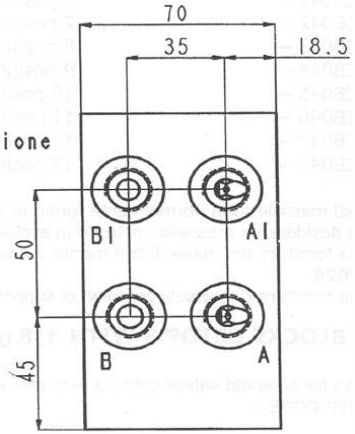

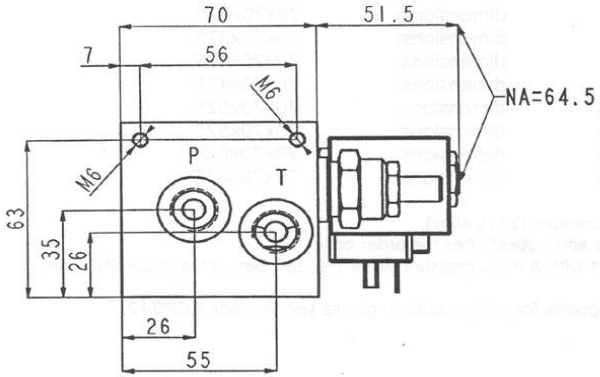

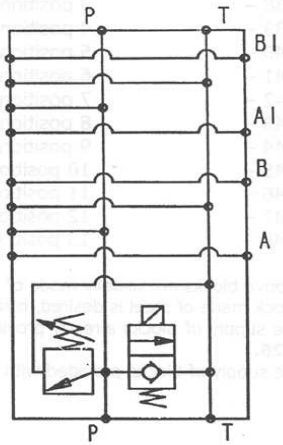

Masselli per elettrovalvole CETOP 3 da 3/8" con utilizzi laterali e montata valvola di pressione e valvola a cartuccia di messa a scarico (12 o 24 v.c.c. normalmente aperta o chiusa)

Codici di ordinazione :

ECB052/NA massello BLV6/2 a 2 pos.con valvola 12 o 24 v.c.c. normalmente aperta dim: 70x70x125
ECB052/NC massello BLV6/2 a 2 pos.con valvola 12 o 24 v.c.c. normalmente chiusa

ECB053/NA massello BLV6/3 a 3 pos.con valvola 12 o 24 v.c.c. normalmente aperta dim: 70x70x175
ECB053/NC massello BLV6/3 a 3 pos.con valvola 12 o 24 v.c.c. normalmente chiusa

ECB054/NA massello BLV6/4 a 4 pos.con valvola 12 o 24 v.c.c. normalmente aperta dim: 70x70x225
ECB054/NC massello BLV6/4 a 4 pos.con valvola 12 o 24 v.c.c. normalmente chiusa

ECB055/NA massello BLV6/5 a 5 pos.con valvola 12 o 24 v.c.c. normalmente aperta dim: 70x70x275
ECB055/NC massello BLV6/5 a 5 pos.con valvola 12 o 24 v.c.c. normalmente chiusa

ECB056/NA massello BLV6/6 a 6 pos.con valvola 12 o 24 v.c.c. normalmente aperta dim: 70x70x325
ECB056/NC massello BLV6/6 a 6 pos.con valvola 12 o 24 v.c.c. normalmente chiusa

ECB057/NA massello BLV6/7 a 7 pos.con valvola 12 o 24 v.c.c. normalmente aperta dim: 70x70x375
ECB057/NC massello BLV6/7 a 7 pos.con valvola 12 o 24 v.c.c. normalmente chiusa

ECB058/NA massello BLV6/8 a 8 pos.con valvola 12 o 24 v.c.c. normalmente aperta dim:i 70x70x425
ECB058/NC massello BLV6/8 a 8 pos.con valvola 12 o 24 v.c.c. normalmente chiusa

ECB MANIFOLD FOR SOLENOID VALVES CETOP 3 NG6

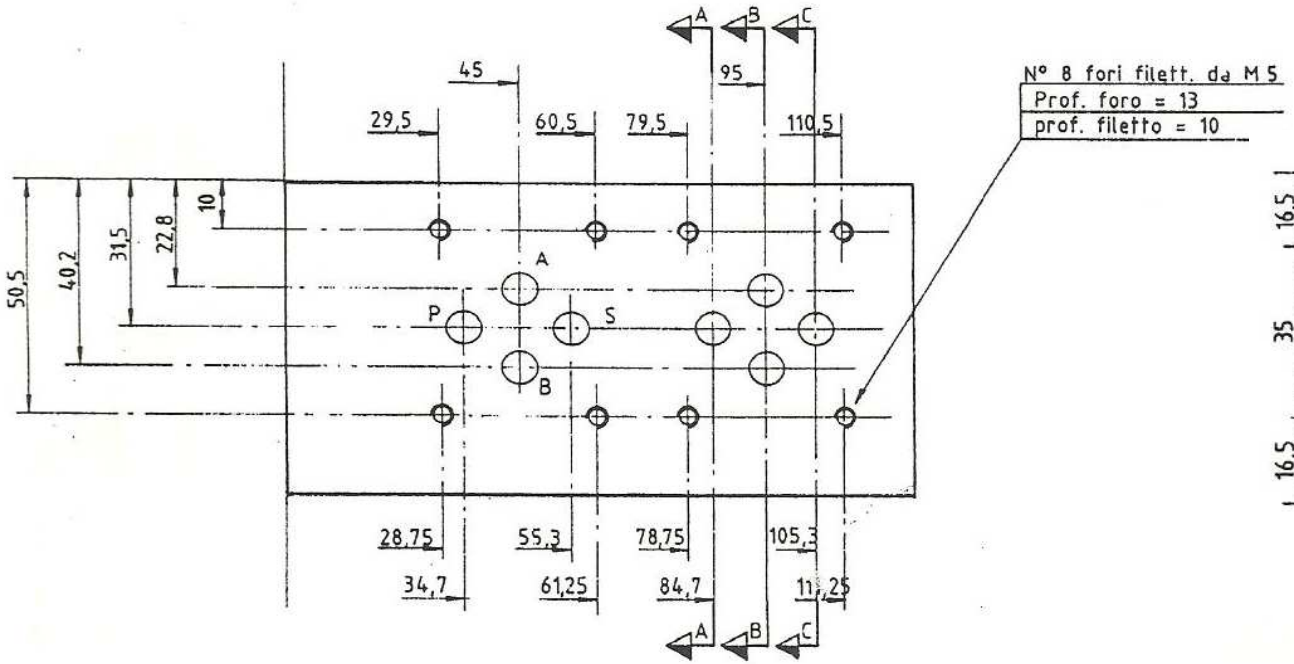

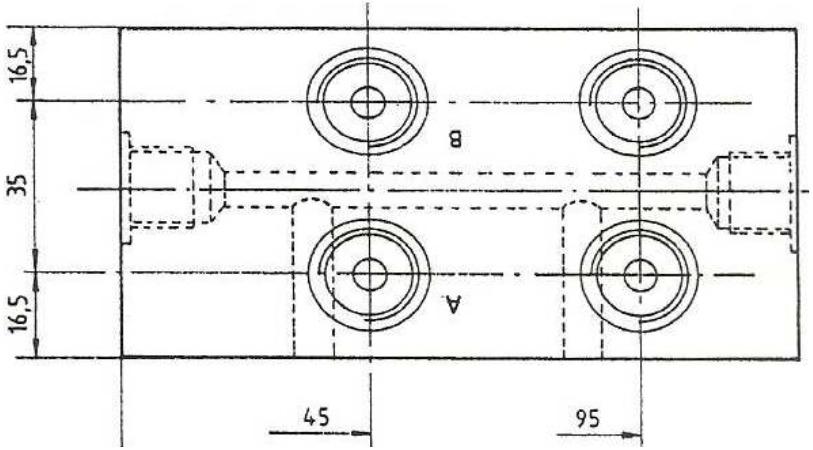

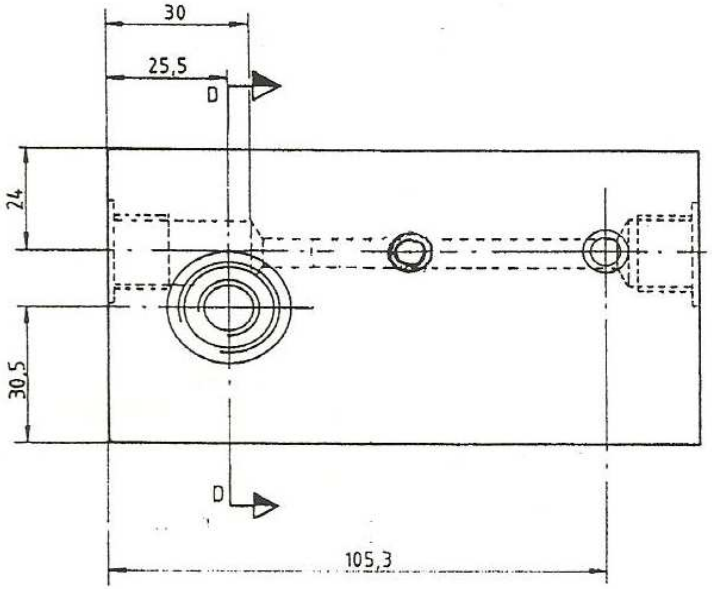

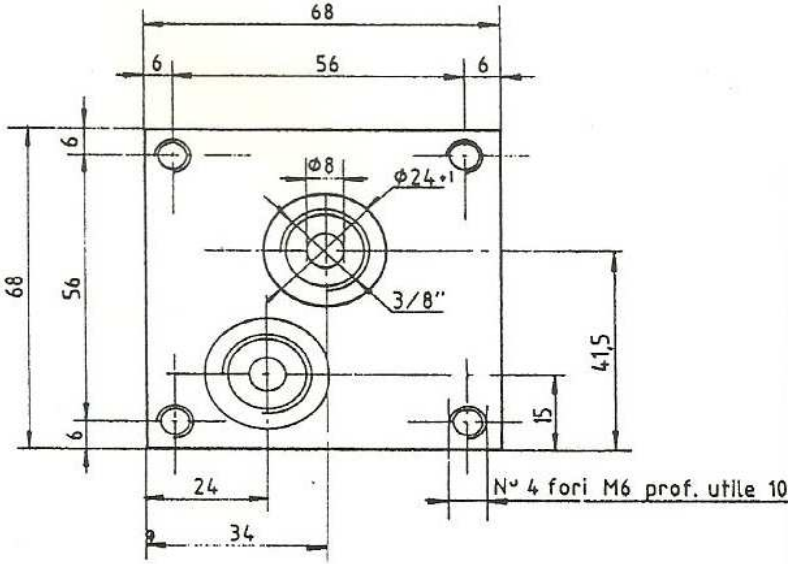

ECB MANIFOLD FOR SOLENOID VALVES CETOP 5 NG10

Masselli per elettrovalvola cetop 3 con utilizzi laterali tipo BL6
CODICI DI ORDINAZIONE :

ECB036 – BL6 block with	1 position	dimensions:	70x70x75
ECB037 –	2 positions	dimensions:	70x70x125
ECB038 –	3 positions	dimensions:	70x70x175
ECB039 –	4 positions	dimensions:	70x70x225
ECB040 –	5 positions	dimensions:	70x70x275
ECB041 –	6 positions	dimensions:	70x70x325
ECB042 –	7 positions	dimensions:	70x70x375
ECB043 –	8 positions	dimensions:	70x70x425
ECB044 –	9 positions	dimensions:	70x70x475
ECB045 –	10 positions	dimensions:	70x70x525
ECB046 –	11 positions	dimensions:	70x70x575
ECB047 –	12 positions	dimensions:	70x70x625
ECB048 –	13 positions	dimensions:	70x70x675

Questi masselli sono normalmente forniti in alluminio (lega 2011)
Se si desidera un massello costruito in acciaio aggiungere dopo il codice : **/ acciaio**
Per la fornitura dei masselli con montata una valvola di massima pressione, specificare il codice **ECV026**
Per la fornitura di masselli completi di supporti per il fissaggio a parete specificare il codice **ECP042**

VRFM MODULAR FLOW CONTROL VALVES FOR CETOP 3 NG6

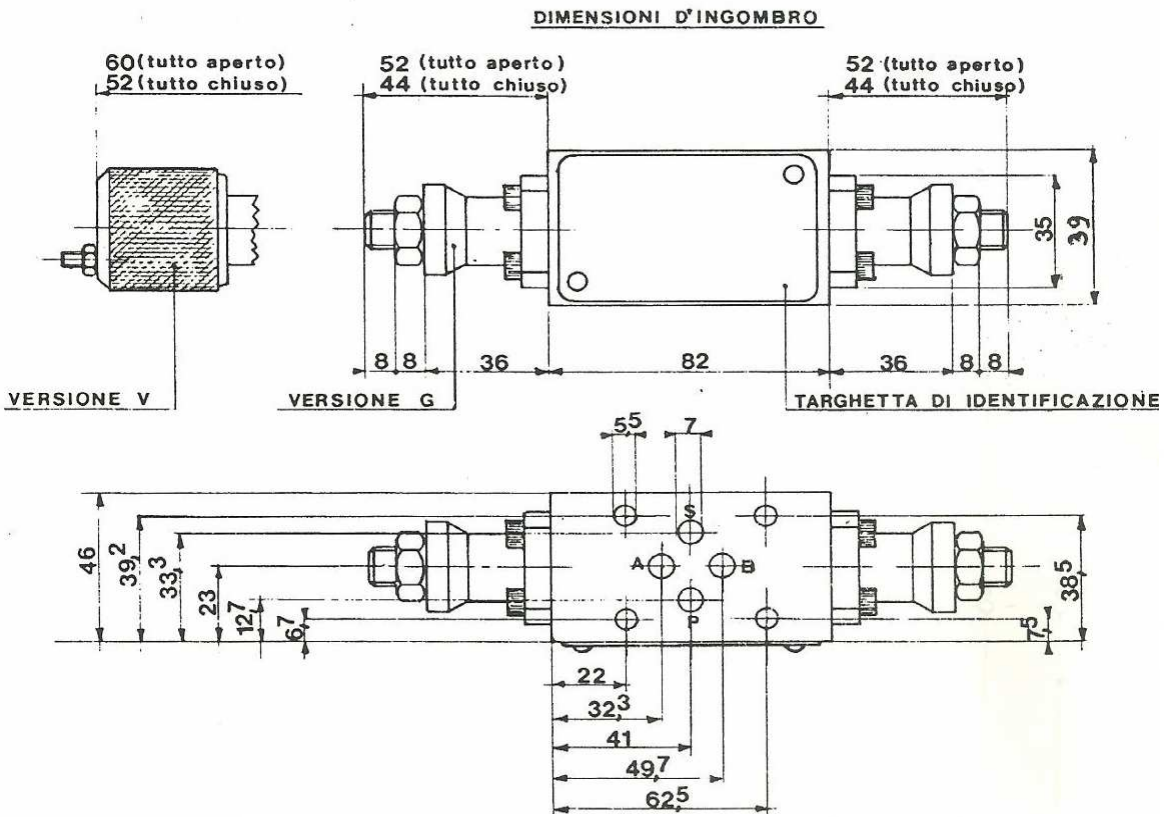

SCHEMI DISPONIBILI

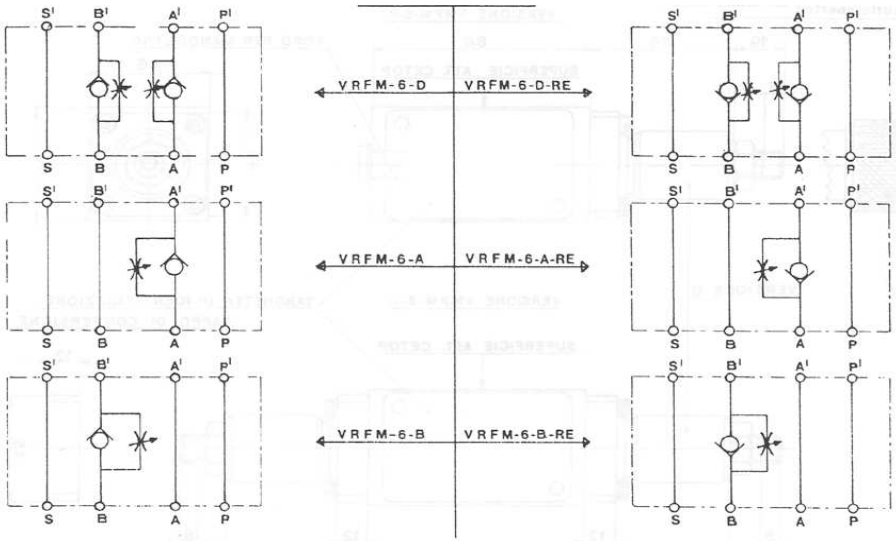

DESCRIZIONE GENERALE

Le valvole modulari di regolazione flusso della serie VRFM-6 sono adattate al montaggio sotto qualsiasi elettrovalvola purchè sia a norme CETOP. Sono disponibili nelle esecuzioni degli schemi riportati a lato. Una caratteristica di questa serie è l'estrema flessibilità di esecuzione.
Infatti tutte le esecuzioni sono intercambiabili fra di loro solo sostituendo pochi particolari interni.
In sostanza una valvola VRFM-6-D è trasformabile in A o B in poco tempo usando un tappo adattatore fornibile a richiesta : Le valvole di questa serie data la conformazione del pistoncino di regolazione , sono adatte al controllo anche di piccole portate. E' necessario però considerare che questa serie di valvole non è compensata ne a pressione ne a temperatura. La particolare costruzione le rende comunque regolabili con uno sforzo minimo anche quando l'attuatore e alla massima pressione . La portata massima è di 25 lt/min (0,41 dm3 / sec) mentre la massima pressione è di 210 Kg/cm2 (21 M Pa)
Il corpo della valvola è in ghisa idraulica. Le superfici di appoggio accuratamente rettificate .I particolari interni sono temperati e rettificati. I particolari esterni sono in acciaio zincato.Esistono due tipi di regolazione: un tipo è con grano e dado di blocco e viene indicata con una "G" alla fine della sigla, es: VRFM-6-A-G . La versione con volantino viene indicata con la siglia " V ", es: VRFM-6-A-V

VNRPM MODULAR CHECK VALVE FOR CETOP 3 NG6

DIMENSIONI D'INGOMBRO

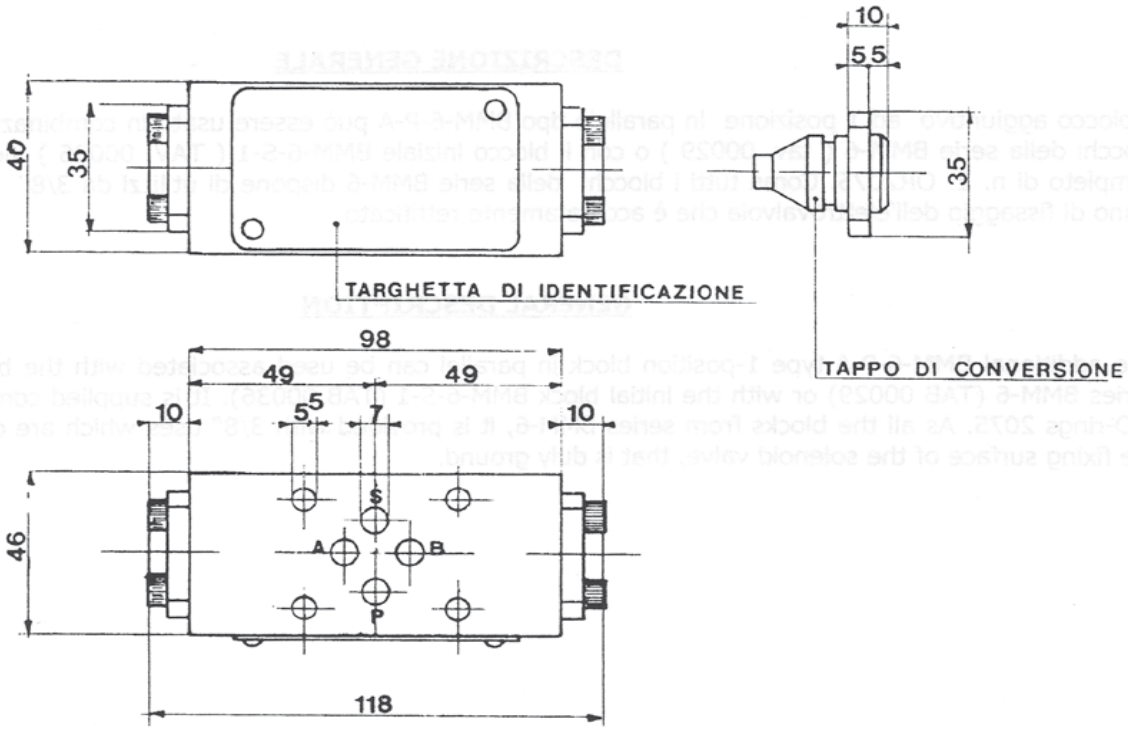

SCHEMI DISPONIBILI

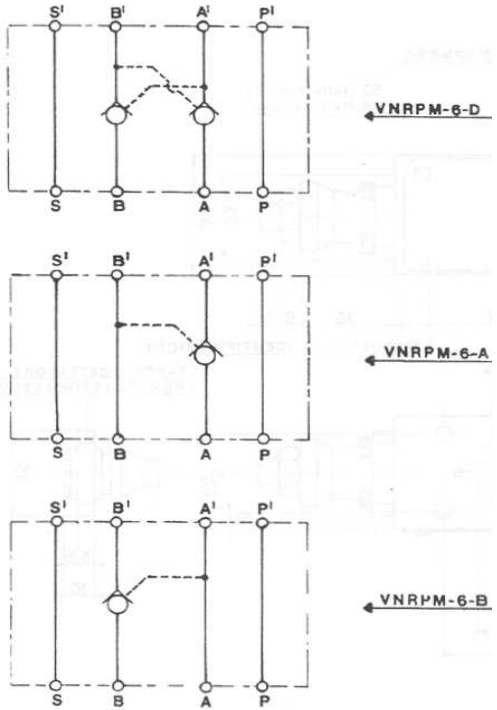

DESCRIZIONE GENERALE

Le valvole modulari di ritegno pilotate della serie VNRPM-6 sono adattate al montaggio sotto qualsiasi elettrovalvola purchè sia a norme CETOP. Sono disponibili nelle esecuzioni degli schemi riportati a lato. Una caratteristica di questa serie è l'estrema flessibilità di esecuzione.
Infatti tutte le esecuzioni sono intercambiabili fra di loro solo sostituendo pochi particolari interni. Ad esempio una valvola VNRPM-6-A può diventare una VNRPM-6-B invertendo i particolari interni. Il rapporto di pilotaggio delle versioni normali è di 5:1 mentre le versioni con preapertura (suffisso PA) hanno un rapporto di pilotaggio di 25:1. E' interessante notare che le versioni normali possono essere trasformate con preapertura mediante la semplice sostituzione degli otturatori. La portata massima è di 25 lt/min (0,41 dm^3) mentre la massima pressione è di 210 Kg/cm2 (21 M Pa) Il corpo valvola è in ghisa idraulica con trattamento superficiale di fosfatazione: Le superfici di appoggio sono accuratamente rettificate: Le sedi di tenuta e gli otturatori sono in acciaio temperato e rettificato per una tenuta metallica perfetta. I particolari esterni sono in acciaio brunito. Il pistone pilota scorre in un foro lappato e non presenta guarnizioni di tenuta

VMPM MODULAR RELIEF VALVES FOR CETOP 3 NG6

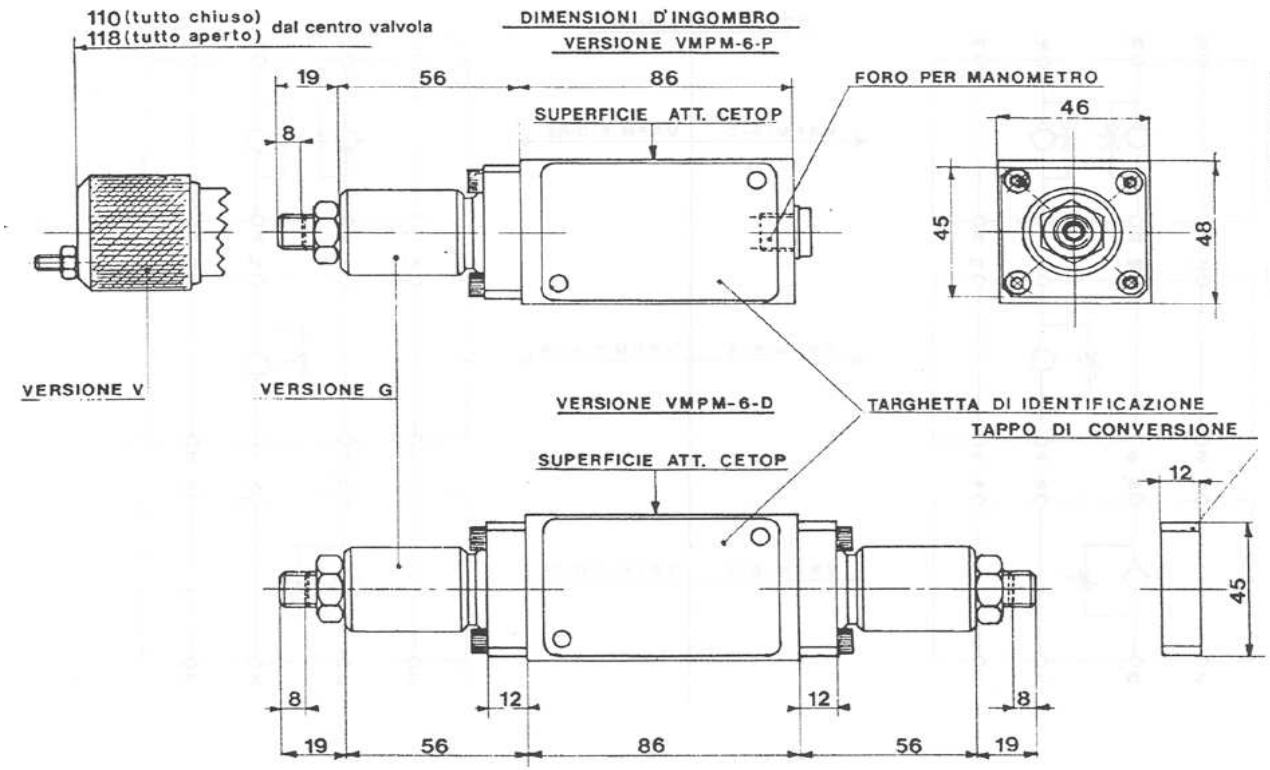

SCHEMI DISPONIBILI

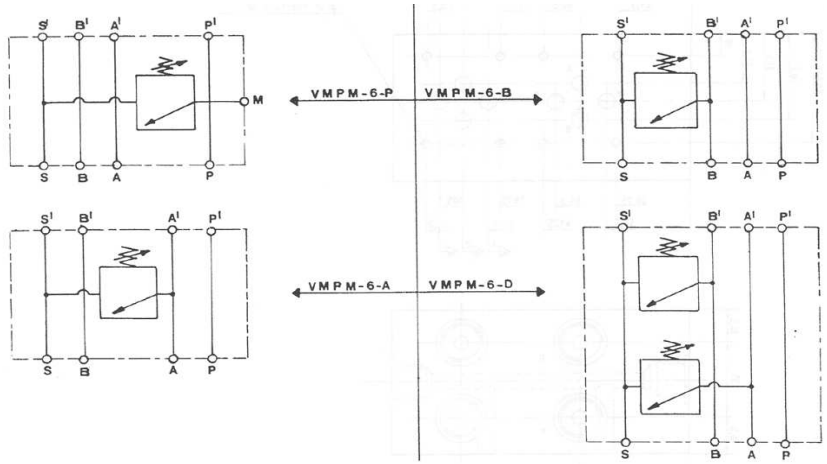

Le valvola della serie VMPM-6 sono valvole a montaggio modulare applicabili sotto ogni tipo di elettrovalvola purchè questa sia a norma CETOP. Le valvola tipo D , A . B sono intercambiabili fra di loro semplicemente togliendo o aggiungendo pochi particolari interni. La valvole tipo P presenta presenta inoltre un foro da ¼" per il collegamento al manometro.

Le valvola sono disponibili con due tipi di regolazioni il tipo G con grano e dado di bloccaggio ed il tipo V con regolazione a volantino. Sono inoltre disponibili due campi di taratura: il campo indicato con "2" i per pressioni fino a 100 kg/cm2, il campo con indicato "3" per pressioni fino a 220 kg/cm2. Altre tarature sono disponibili a richiesta . La portata massima è di 25 lt/min (0.41 dm3/sec) mentre la pressione massima è di 220 kg/cm3 (22 M Pa) Il corpo della valvola è in ghisa idraulica. Mentre i particolari esterni sono in acciaio zincato

BMM10 MANIFOLD FOR SOLENOID VALVE CETOP 5 NG10

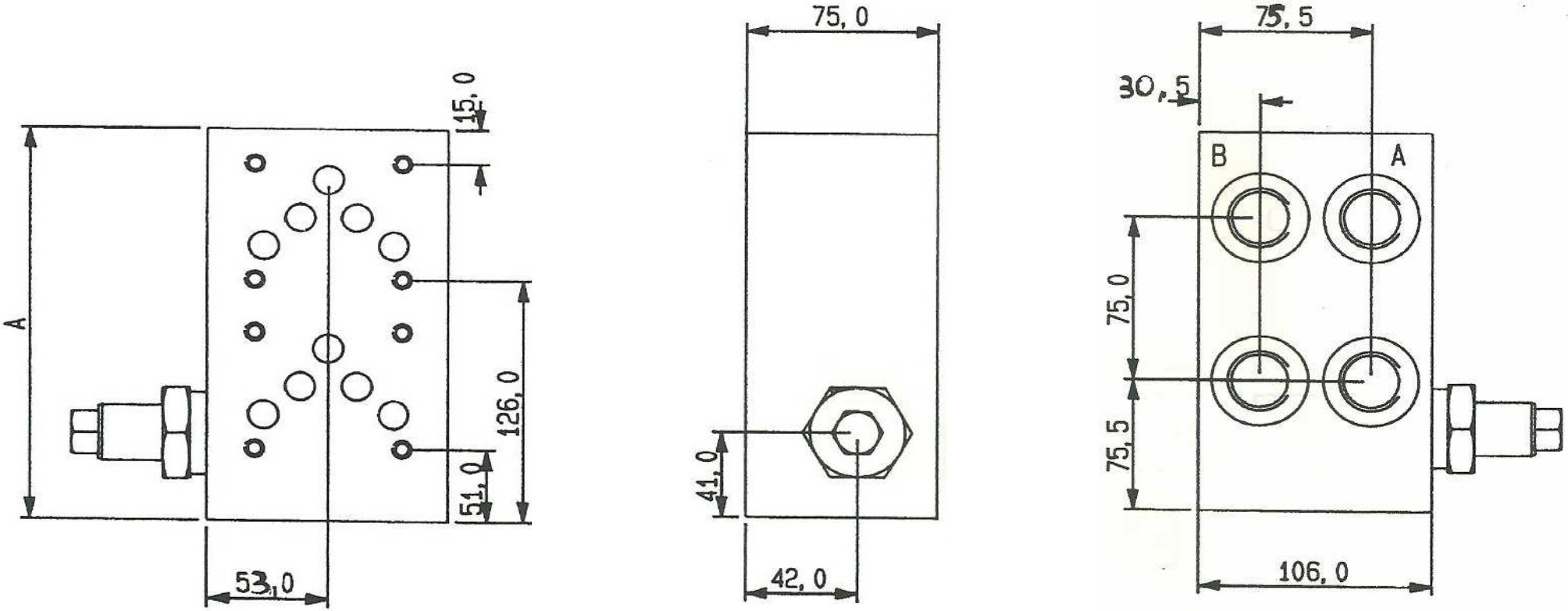

TIPO	DIMENSIONE A	PESO KG
BMM-10-1	112	06
BMM-10-2	187	10
BMM-10-3	262	14
BMM-10-4	337	18
BMM-10-5	412	22
BMM-10-6	487	26
BMM-10-7	562	30
BMM-10-8	637	34
BMM-10-9	712	38

BMM10 MANIFOLD FOR SOLENOID VALVES CETOP 5 NG10

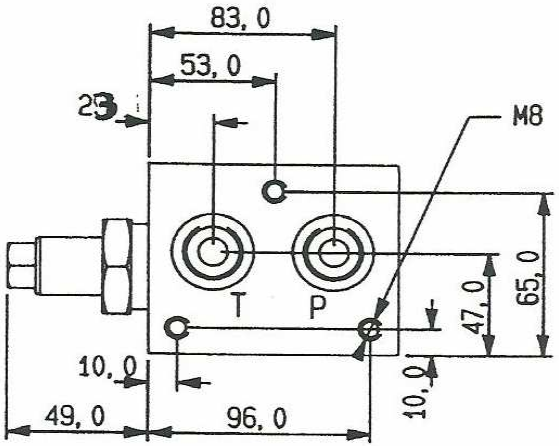

Tutti gli attacchi sono da 3/4"

All ports are 3/4" BSP

Caratteristiche valvole di massima

Port Max	Lt/min	Pres Max
Valv G	60	210
Valv RV/10	100	240
Valv RV/50	110	350

	Valv G	RV/10	RV/50
Lt/min	Bar	Bar	Bar
20	165	170	320
40	185	180	325
60	200	190	335
80		200	345
100		210	355

Codici per ordini

BMM | 10 | G | 150 | 0* | 0

TIPO

10=CETOP 5

X=Senza V max
G=V max diretta
RV/10=Pilotata

TARATURA VALV MAX

0= P-T-A-B 3/4"
1= P-A-B 1/2"-T 3/4"

Versioni speciali

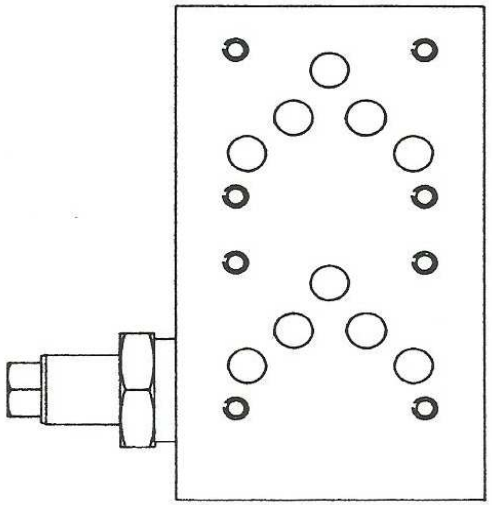

* Standard