Schaltsymbol

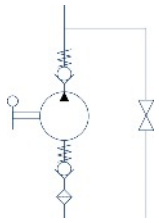

PMSE 20-30-40 L-s

mit Ablass Hebel
Einfachwirkende Handpumpe fuer einfachwirkenden Zylinder
Montage auf Tank

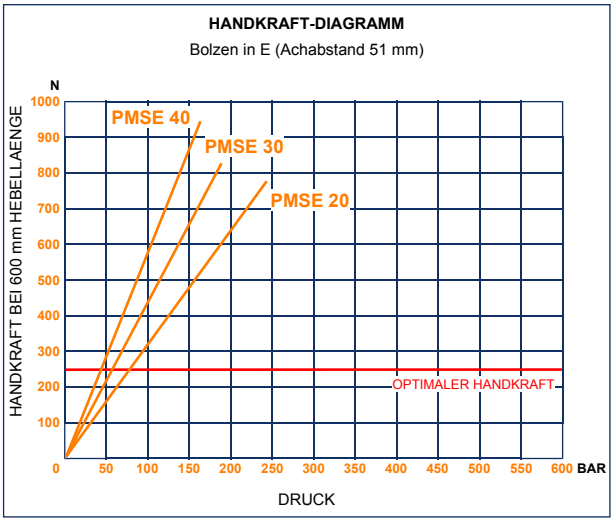

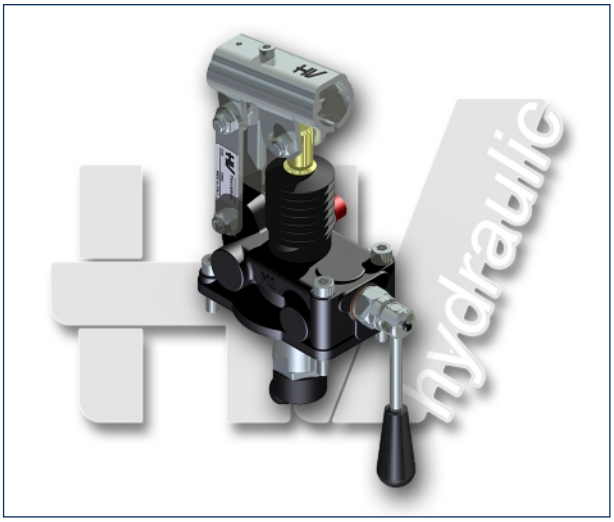

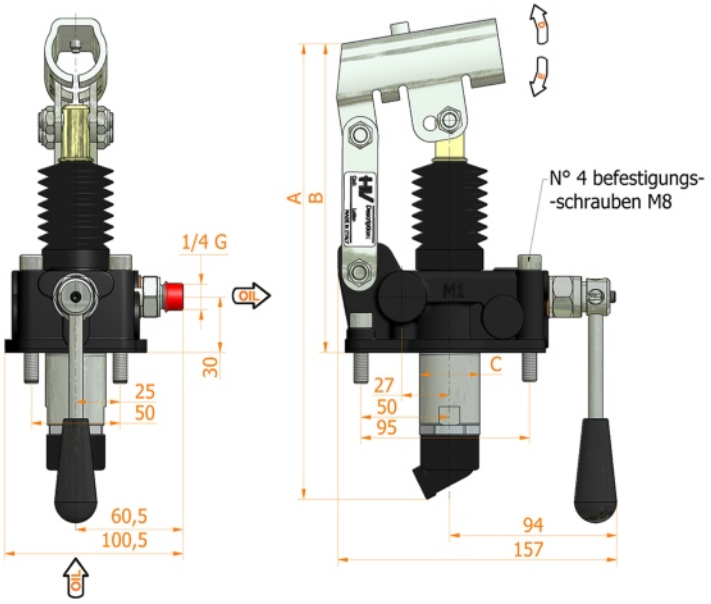

Eigenschaften:

- Gusskoerper
- Schaft mit Niploy behandelt
- Handhebelstütze aus verzinktem Weiss Stahl
- Hebel Anschluss Ø 27
- Verzinkte Aussenteile
- Standard Farbe: Schwarz
- Tank-Montage Kit inkl

FOERDERVOL cm³	A mm	B mm	C mm	D °	E °	EFFEKTIVES FV cm³	DRUCK BAR		MASSE KG	ART. OHNE FALTEN-BALG	ART. MIT FALTEN-BALG
							BTR.DRUCK	MAX			
20	249	167	34	35	29	20,527	80	240	3,100	6067.0014	6067.0041
30	252	167	34	38	26	30,262	60	185	3,200	6068.0014	6068.0041
40	252	167	40	38	26	40,290	40	160	3,300	6069.0014	6069.0041

HV Hydraulic S.r.l.
www.hvhydraulic.com - info@hvhydraulic.com
Via dell'Agricoltura, 162 - Loc. Castelletto di Serravalle - 40053 Valsamoggia (BO) Italien - Tel. +39 051 670.50.11 - Fax +39 051 670.53.74
© ALLE RECHTE VORBEHALTEN