Schaltsymbol

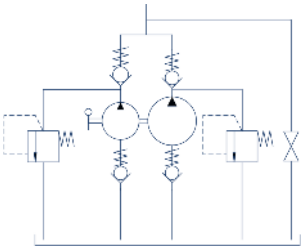

PM2V 2/10 a

mit Ablassventil
mit automatischer Vorrichtung zur Ausschluss der erste Stufe
mit Druckbegrenzungsventil und Druckmesser Voreinstellung
Zwei-stufige Handpumpe fuer einfachwirkenden Zylinder
Tank aus 0.6 Lt

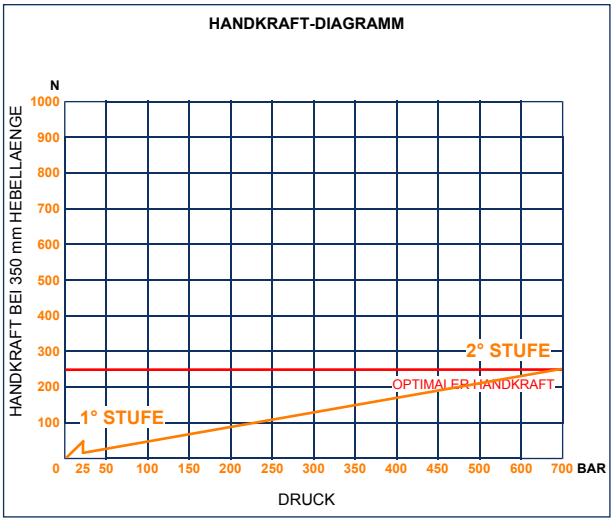

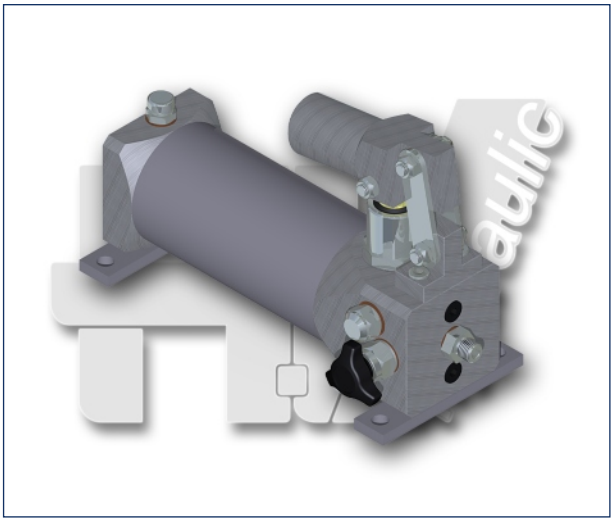

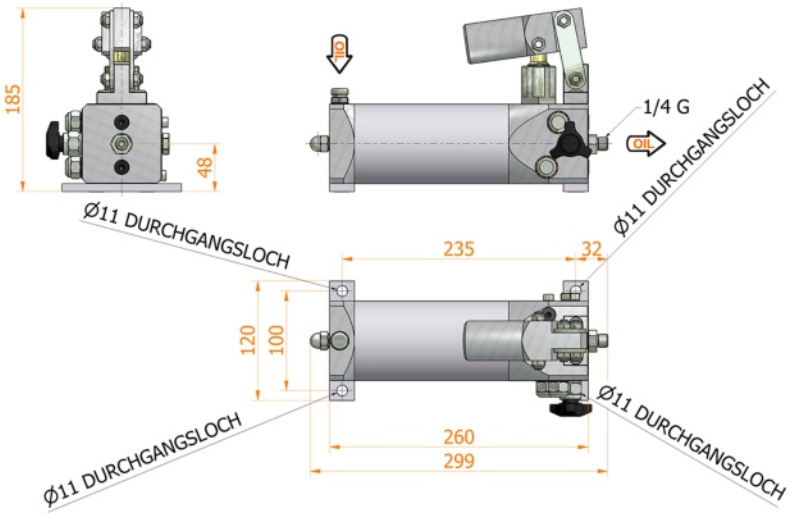

Eigenschaften:

- Ergal Aluminiumkoerper
- Schaft mit Niploy behandelt
- Handhebelstütze aus Aluminium Ergal
- Hebel Anschluss Ø 20
- Verzinkte Aussenteile
- Druckbegrenzungsventil Standard Setting: 500 bar
- Druckmesser Voreinstellung mit 1/4 G Anschluss

FOERDERVOL cm³	A mm	B mm	C mm	D °	E °	FOERDERVOL cm³		DRUCK BAR		MASSE KG	ART. OHNE FALTEN-BALG	ART. MIT FALTEN-BALG
						1° STUFE	2° STUFE	1° STUFE	2° STUFE			
2-10	--	--	--	--	--	7,284	1,004	25	700	3,800	6072.0000	--

HV Hydraulic S.r.l.
www.hvhydraulic.com - info@hvhydraulic.com
Via dell'Agricoltura, 162 - Loc. Castelletto di Serravalle - 40053 Valsamoggia (BO) Italien - Tel. +39 051 670.50.11 - Fax +39 051 670.53.74
© ALLE RECHTE VORBEHALTEN