Schaltsymbol

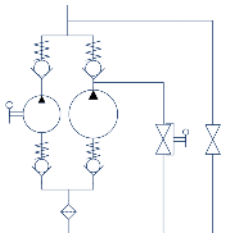

PM2V 5/80 Lm-pm-s

mit Ablassventil
mit manueller Vorrichtung zur Ausschluss der erste Stufe
mit Druckmesser Voreinstellung
Zwei-stufige Handpumpe fuer einfachwirkenden Zylinder
Montage auf Tank

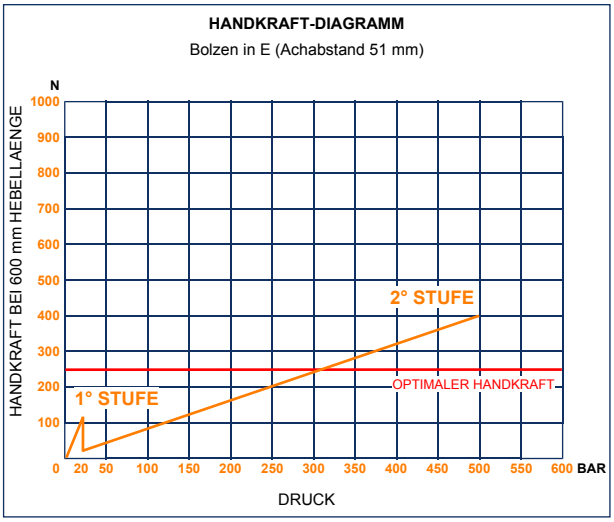

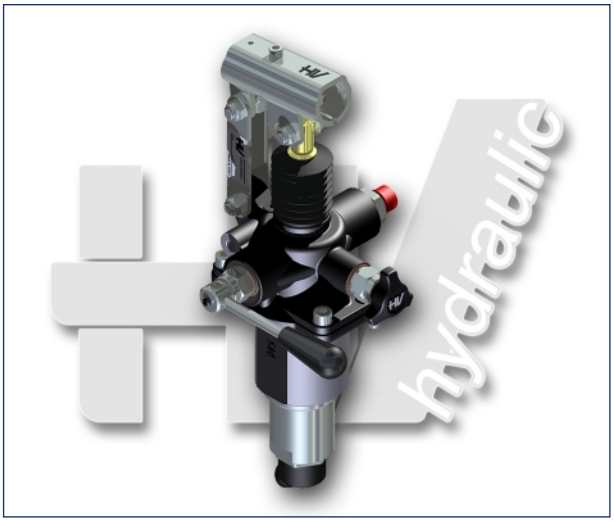

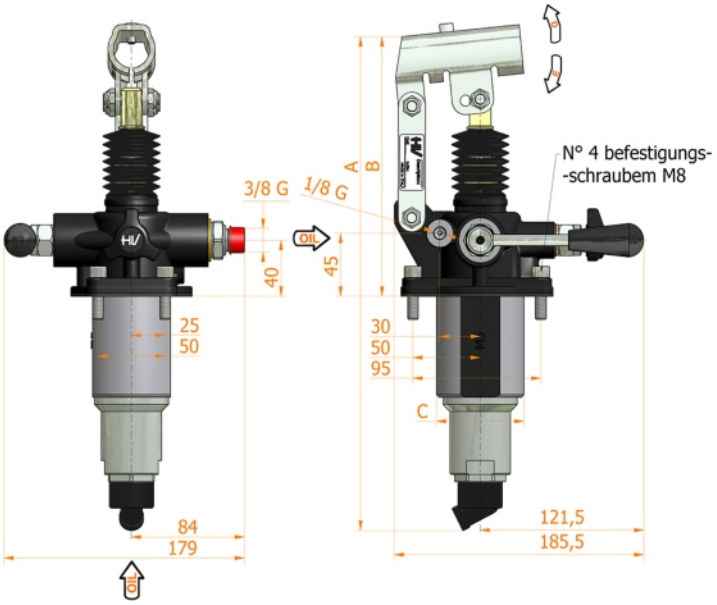

Eigenschaften:

- Gusskoerper
- Schaft mit Niploy behandelt
- Handhebelstütze aus verzinktem Weiss Stahl
- Hebel Anschluss Ø 27
- Verzinkte Aussenteile
- Standard Farbe: Schwarz
- Tank-Montage Kit inkl
- Druckmesser Voreinstellung mit 1/4 G Anschluss

FOERDERVOL cm³	A mm	B mm	C mm	D °	E °	FOERDERVOL cm³		DRUCK BAR		MASSE KG	ART. OHNE FALTEN-BALG	ART. MIT FALTEN-BALG
						1° STUFE	2° STUFE	1° STUFE	2° STUFE			
5-80	354	185	65	30	32	80,588	5,036	20	500	6,200	60710102	6071.0129

HV Hydraulic S.r.l.
www.hvhydraulic.com - info@hvhydraulic.com
Via dell'Agricoltura, 162 - Loc. Castelletto di Serravalle - 40053 Valsamoggia (BO) Italien - Tel. +39 051 670.50.11 - Fax +39 051 670.53.74
© ALLE RECHTE VORBEHALTEN